REZISTOROVÉ SÍTĚ

VLASTNOSTI:

Miniaturní pouzdro
Kombinace různých hodnot rezistorů možná
Vysoká spolehlivost
Hmota RuO_2

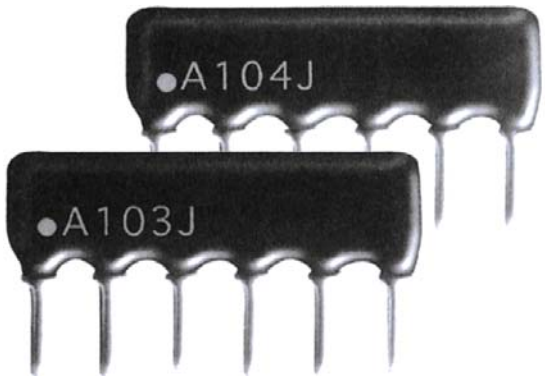

SYSTÉM ZNAČENÍ PRO OBJEDNÁNÍ

RR 4x 10K B 2%

Počet rezistorů
Hodnota
Zapojení
Tolerance

Poznámky:

1. Pokud není uvedeno **Zapojení**, jedná se o zapojení A
2. Pokud není uvedena **Tolerance**, rozumí se tolerance 5%

Pinů	L(max) [mm]	H(max) [mm]	T(max) [mm]	C±0,5 [mm]	d±0.05 [mm]	f±0.2 [mm]
4	10,2	5,08	2,5	3,5	0,5	2,54 (1.778)
5	12,7					
6	15,3					
7	17,8					
8	20,4					
9	22,9					
10	25,4					
11	28,0					
12	30,5					
13	33,1					
14	35,6					

Poznámka:

V sortimentu GM Electronic s.r.o. najdete varianty A a B. Ostatní je možné dodat po předchozí dohodě.

PŘÍKLAD ZNAČENÍ VÝROBCEM

B 08 103 G

Zapojení
Počet pinů
Hodnota
Tolerance

ROZMĚRY (mm)

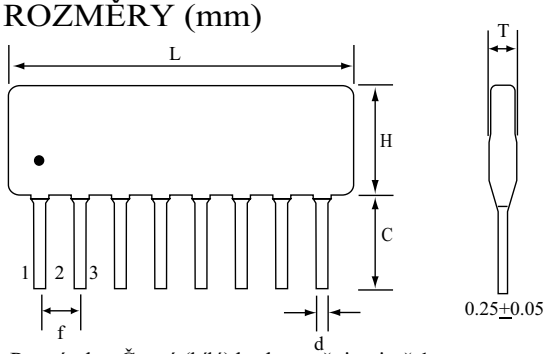

Poznámka: Černý (bílý) bod označuje pin č.1

JEDNOTLIVÉ VARIANTY A JEJICH INTERNÍ ZAPOJENÍ

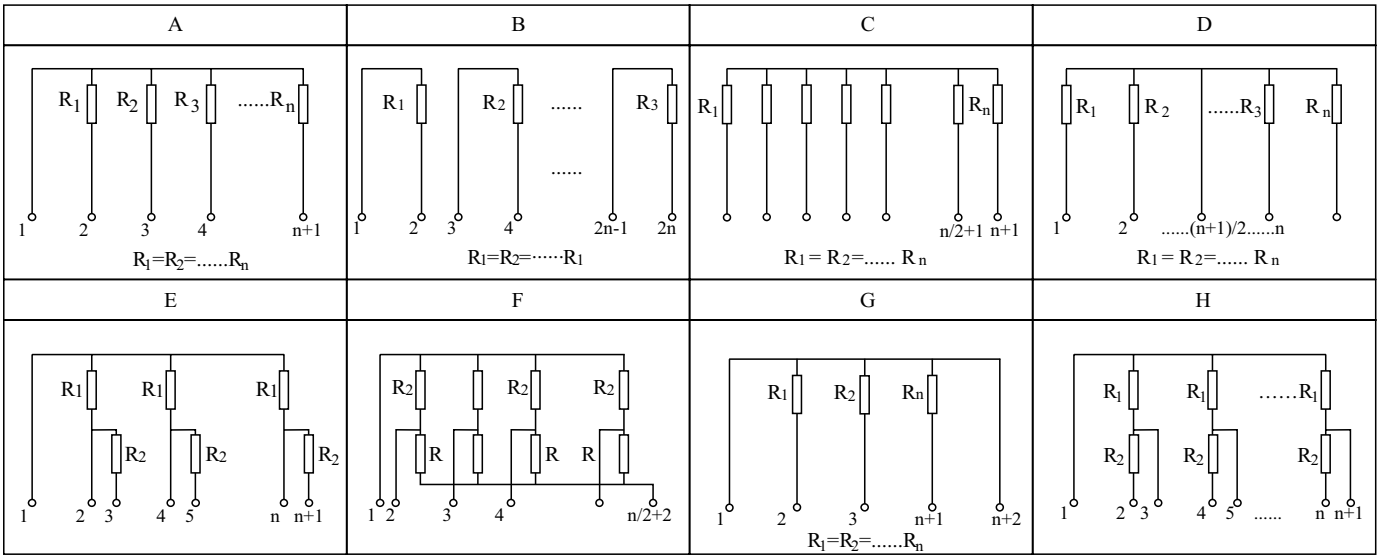

REZISTOROVÉ SÍTĚ

Mezní parametry

PARAMETR	HODNOTA
Maximální ztrátový výkon	1/4 W (1/8W)
Maximální pracovní napětí	200V
Tolerance	±5% (=J), ±2% (=G), ±1% (=F)
Rozsah hodnot	10Ω až 1MΩ (řada E24)
Rozsah pracovních teplot	-55°C až +125°C
Teplotní součinitel	±250ppm/°C (±100ppm/°C)
Okolní teplota	20°C (+70°C)

TESTOVÁNÍ

TEST	POVOLENÉ ZMĚNY	METODA(JISC 4202)
Teplotní cykly	±(1%R+0,05Ω)	-55°C až +125°C (pět cyklů)
Krátkodobé přetížení	±(2%R+0,1Ω)	Max. napětí x 2,5 po dobu 5sec
Odolnost při pájení	±(1%R+0,05Ω)	+260°C±5°C po dobu 10sec
Odolnost proti vlhkosti	±(3%R+0,1Ω)	+60°C±2°C, 90-95% RH, 1000hod, RCWV 1,5hod ON, 0,5hod OFF
Stárnutí	±(3%R+0,1Ω)	+70°C±2°C, 1000hod, RCWV 1,5hod ON, 0,5hod OFF
Pájitelnost	Pokrytí≥95%	+235°C±5°C po dobu 2sec

Standardní řada (Ω)

10 12 15 18 22 33 39 47 56 68 82
100 120 150 180 220 330 390 470 560 680 820
1k 1.2k 1.5k 1.8k 2.2k 3.3k 3.9k 4.7k 5.6k 6.8k 8.2k
10k 12k 15k 18k 22k 33k 39k 47k 56k 68k 82k
100k 120k 150k 180k 220k 330k 390k 470k 560k 680k 820k
1M 1.2M 1.5M 1.8M 2.2M 3.3M

BALENÍ

BULK	200ks/plastikový sáček, 5 sáčků/box

VYBRANÉ TYPY

